マイクロホン

ボーカル･スピーチ用をはじめ、ページング用マイクもご用意。
チャイム付マイクや業務用リモコンマイクロホンなど、特殊用途のマイクロホンもラインアップ。

ダイナミックマイクロホン / MD-2B特注品	100
コンデンサーマイクロホン	101
マイクロホンラインミキサー	101
卓上形ダイナミックマイクロホン	102
チャイム付マイクロホン	102
フレキシブルマイクロホン	102
リモートマイクロホン / RMMシリーズ 関連機器	103
マイクロホン 関連機器 / マイクロホンスタンド	104

Microphone

ダイナミックマイクロホン

ボーカル、スピーチ、呼出放送、会議用など、用途に合わせて選べます。

バータイプ

MD-58

¥24,000（税抜価格）
単一指向性
ボーカル・
スピーチ用

MD-57

¥18,700（税抜価格）
単一指向性
ボーカル・
スピーチ用

MD-56

¥15,000（税抜価格）
単一指向性
スピーチ用

MD-55

¥10,000（税抜価格）
単一指向性
スピーチ用

MD-53

¥7,200（税抜価格）
単一指向性
呼出放送用

品番	MD-58	MD-57	MD-56	MD-55	MD-53
定格インピーダンス	500Ω	600Ω			
正面感度レベル（1kHz 0dB=1V/Pa）	−55dB	−53dB	−52dB		−56dB
周波数特性	60Hz～15kHz	50Hz～12kHz	50Hz～15kHz	100Hz～10kHz	70Hz～12kHz
指向性	単一指向性				
外装	ブラック塗装		メタリックグレー塗装		ブラック塗装
質量	約280g（本体）	約 268g（本体）	約260g（本体）	約239g（本体）	約250g（本体）
付帯機能	トークスイッチ				
付属品	大形単頭プラグ付平衡コード5m、スタンドアダプター	大形単頭プラグ付平衡コード6m、スタンドアダプター			大形単頭プラグ付平衡コード5m、スタンドアダプター

ハンドタイプ

MD-24S

¥7,800（税抜価格）
単一指向性
車載・呼出放送用

差動形

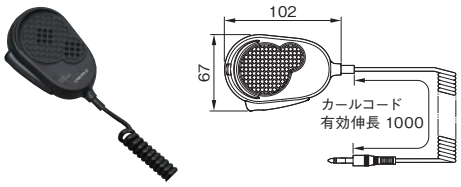

MD-5A

¥4,000（税抜価格）
単一指向性
車載・呼出放送用

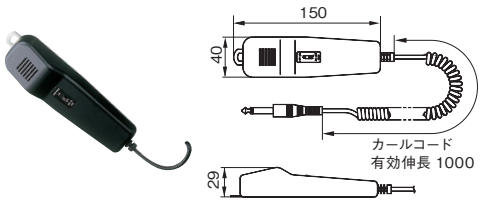

MD-48

¥16,000（税抜価格）
単一指向性
車載・呼出放送用

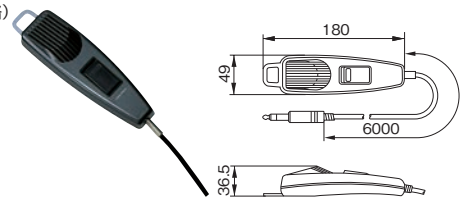

MD-46A

¥14,500（税抜価格）
単一指向性
車載・呼出放送用

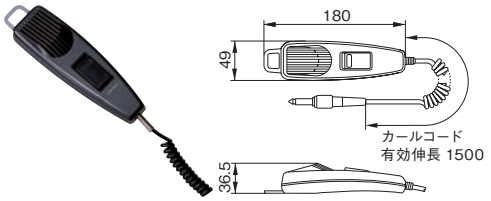

防水形ダイナミックマイクロホン

MD-2B

¥12,000（税抜価格）
全指向性
船舶用

防滴
IP44

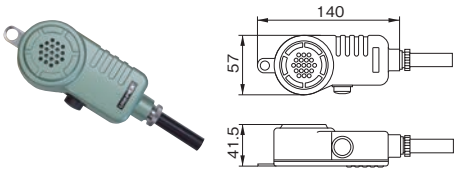

MD-2B専用コード

LM-410

¥4,800（税抜価格）
●コード長：10m

LM-405

¥2,700（税抜価格）
●コード長：5m

MD-2B 特注品

●専用コード取付け済み。

MD-2B

+LM-405[またはLM-410]+メタルコンセント
OPEN（受注生産）

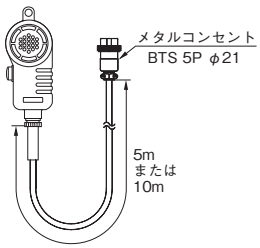

MD-2B

+LM-403C+メタルコンセント
OPEN（受注生産）

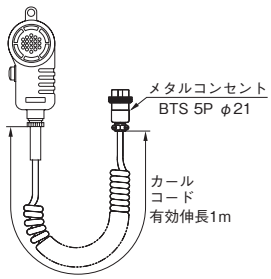

品番	MD-24S	MD-5A	MD-48	MD-46A	MD-2B
定格インピーダンス	600Ω 不平衡				600Ω 平衡
正面感度レベル	−63dB（1kHz 0dB=1V/Pa）	−53dB（1kHz 0dB=1V/Pa）	−51dB ±3dB（1kHz 0dB=1V/Pa）		−53dB（1kHz 0dB=1V/Pa）
周波数特性	100Hz～5kHz	300Hz～7kHz	100Hz～7kHz	100Hz～7kHz	300Hz～5kHz
指向性	単一指向性				全指向性
外装	ダークグレー	ブラック	メタリックグレー半つや塗装		メタリックグリーン
質量	約148g（本体）	約130g（本体）	約320g（コード含む）	約135g（本体）	約280g（本体）
付帯機能	トークスイッチ 2極大型単頭プラグ付カールコード1m	トークスイッチ 2極大型単頭プラグ付カールコード1m	トークスイッチ（ロック機能付） 2極大型単頭プラグ付コード 6m	トークスイッチ（ロック機能付） 2極大型単頭プラグ付カールコード1.5m	防塵・防水性能 IP44、コントロールスイッチ 防水グランド付（コード別）
付属品	マイクハンガー	マイクホルダー	−	−	−

コンデンサーマイクロホン　楽器用から会議用まで、さまざまな用途に対応します。

インストルメントマイクロホン
AE5100 [斡旋商品]

●ペンシル型のスリムなボディにφ24.3mmの大口径ダイアフラムを搭載した楽器用マイクロホンです。
●近接収音に強く、ナチュラルで粒立ちのよいサウンドは、シンバルやパーカッション、アコースティック系の楽器などに最適です。
●スリムで軽いボディはとてもタフで、セッティングのしやすさも比類がありません。
●メカニカルノイズに強い新開発のマイクホルダー付きです。

カーディオイドコンデンサーバウンダリーマイクロホン
U891Rb [斡旋商品]

バックエレクトレット・コンデンサー型
マイクロホンケーブル（7.6m）付属

●ファントム電源で動作するRGB LEDを内蔵し、マイクロホンのON/OFF状態を表示。
●PivotPoint™（回転機構）コネクターを採用したことで、マイクロホンケーブルを背面または底面から引き回すことが可能。
●UniGuard™RFI（電波干渉）シールド技術により、卓越したEMC性能を発揮。
●タッチセンサースイッチの動作モードを切り換えることで、「タッチ・オン／タッチ・オフ」「タッチ・トゥ・トーク」「タッチ・トゥ・ミュート」の3つの動作モードのいずれかに設定可能。
●頑丈なダイキャスト製筐体とシリコン製滑り止め底面パッドにより、マイクロホンへの振動の伝達を最小限に抑制。

品番	U891Rb
指向特性	カーディオイド
周波数特性	20～20,000Hz
ローカット	80Hz、18dB/octave
感度	−34dB（19.9mV）（0dB=1V/Pa, 1kHz）
出力インピーダンス	50Ω
最大入力音圧レベル	130dB SPL（1kHz at 1% THD）
ノイズ	26dB SPL（A特性）
ダイナミックレンジ	104dB（1kHz at Max SPL）
SN比	68dB（1kHz at 1Pa, A特性）
ファントム電源	11～52VDC、9.3mA
スイッチ	ローカット ON/OFF、タッチ ON/OFF、モーメンタリー ON/OFF
質量	253g
寸法	高さ23.0mm×幅83.9mm×奥行108.0mm
出力コネクター	TB3Mタイプ（マイクロホン）、3ピンXLR-Mタイプ（ケーブル）

バウンダリーマイクロホン
ES945WO/XLR [斡旋商品]

バックエレクトレット・コンデンサー型
防滴 IPX4

●防沫性能と収音性能を高水準で両立。
●レコーディングやテレビ会議、モニタリングなど要求の厳しい収音に最適な高品質設計。
●360度全方位の音をカバーする無指向性タイプ。
●取り付け面の振動を減衰させる防振ゴムを付属。
●卓上・天井・壁掛けなどに目立たない小型・省スペース設計。
●独自のRFIシールド技術により、無線周波数干渉（RFI）を徹底排除。

品番	ES945WO/XLR		
指向特性	無指向性	出力インピーダンス	100Ω 平衡
周波数特性	60～15,000Hz	電源	ファントム DC11～52V
感度	−33dB（0dB=1V/Pa、1kHz）	消費電流	2mA
最大入力音圧レベル	130dB SPL（1kHz THD1%）	質量	約62g
SN比	73dB（1kHz at 1Pa、A 特性）	仕上げ	白塗装

クイックマイクアダプター
AT8433 [斡旋商品]

グースネックマイクロホン
PRO49QL [斡旋商品]

バックエレクトレット・コンデンサー型

●ダブルグースネックで角度調整が自由。映像用や会議システム用等でキメ細かなマイクセッティングができます。
●パワーモジュールをユニット直下に内蔵しているため、接続はキャノン端子のみ。中間接続が無いので、信頼性も抜群です。
●XLRMコネクターによるクイックマウントタイプ。
●ウインドスクリーン AT8146が付属します。
●マイクスタンド AT8655（別売）に取付可能です。

品番	PRO49QL		
指向特性	単一指向性	電源	ファントム DC9～52V
周波数特性	70～16000Hz	消費電流	2mA
感度	−37dB（1kHz 0dB=1V/1Pa）	寸法	ヘッド直径 φ12mm 全長 418mm±10mm
最大入力音圧レベル	134dB S.P.L（1kHz THD1%）		
SN比	66dB（1kHz 1Pa）	質量	約84g
出力インピーダンス	100Ω 平衡	仕上げ	黒つや消し焼付塗装

スイッチ付コンデンサー マイクスタンド
AT8655-TS1a [斡旋商品]

質量：830g

●駆動電源にファントム電源を使用。
●操作時にクリックノイズが出ない静電容量式タッチスイッチを搭載。
●手元でマイクのON/OFF 状態を確認できるLEDを装備。
●底面のスイッチによりタッチスイッチのモード切換可能<4パターン>。（起動時のON/OFF設定、タッチスイッチを押している間のみON/OFF保持設定）。

マイクロホンラインミキサー　ハーフサイズのボディに必要十分な機能を凝縮。

AT-MX51 [斡旋商品]

●5in 1out。ハーフサイズのボディに必要十分な機能を凝縮した、使い勝手に優れたミキサーです。
●ボリュームはトリム/レベルの同軸一体型。サイズを感じさせない密度の高いデザインです。
●各チャンネル毎のマイク/ラインの切換スイッチとファントム電源のON/OFFスイッチを装備しています。
●出力はキャノンタイプのXLRコネクターからのバランス出力。BUS端子付ですので、カスケード接続により10 in 1 outなどの拡張も容易です。
●オプションで1Uサイズにする連結プレート（RP1000）があります。

品番	AT-MX51		
最大ゲイン	70dB（1kHz、600Ω 負荷）	BUS入力	入力インピーダンス：9kΩ 基準入力レベル　：− 10dBu（出力＝＋ 4dBm）
最大入力レベル（1KHz,T.H.D 1%）	MIC ：− 35dBu（入力 ATT ＝ MIC、TRIM MAX） LINE：＋ 25dBu（入力 ATT ＝ LINE、TRIM MIN）	BUS出力	出力インピーダンス：270Ω 基準出力レベル　：− 10dBu（出力＝＋ 4dBm）
バランス基準入力レベル	− 66dBu（出力＝＋ 4dBm）	入出力ATT	入力側：30dB　出力側：50dB
入力インピーダンス	MIC：13kΩ　LINE：57kΩ	ファントム電源	48V DC
最大出力レベル	＋ 15dBm（1KHz、T.H.D 1%、600Ω 負荷）	電源	100V、AC50/60Hz、5W
出力インピーダンス	MIC：160Ω　LINE：200Ω	動作温度範囲	0 ～ 40℃
ノイズレベル	− 120dBu 以下（1ch、最大利得時、A-WTD）	寸法	幅210mm×高さ44mm×奥行225mm
バランス出力 T.H.D	0.1% 以下（− 50dBu at1KHz、最大利得時）	質量	1.7kg
周波数特性	20 ～ 20000Hz（− 3dB）（マイク入力 - ライン出力）	付属品	ラックマウント金具 / 取り付けネジセット、ゴム足 / 取り付けネジセット
トリム可変範囲	＋ 12 dB ～＋ 46 dB	別売品	連結プレート RP1000（税抜 ￥3,500）

卓上形ダイナミックマイクロホン　ハンズフリートークが可能。呼出・案内・会議用に最適です。

MD-33
¥9,000（税抜価格）
単一指向性
呼出放送用

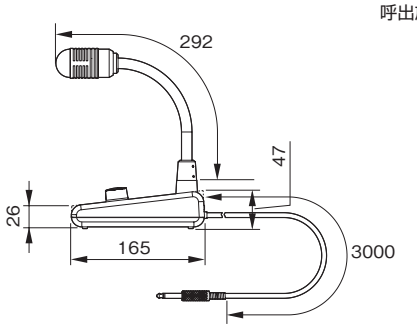

UD-30・UD-15 専用
MD-33D
¥12,000（税抜価格）
単一指向性
呼出放送用

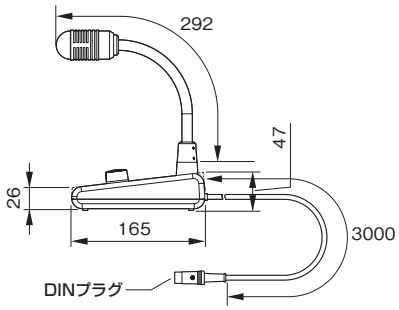

品番	MD-33	MD-33D
定格インピーダンス	600Ω 不平衡	
正面感度レベル	− 52dB（1kHz 0dB=1V/Pa）	
周波数特性	80Hz ～ 12kHz	
外装	本体（亜鉛ダイカスト）：ライトグレーメタリック塗装 ベース（ABS 樹脂）：マンセル N2.0 近似色ブラック	マイク：マンセル N2.0 近似色ブラック塗装 トークボタン（POM 樹脂）：マンセル N5.5 近似色ダークグレー
質量	約 1.0kg（ケーブル除く）	
付帯機能	トークボタン（ロック機構付）、2 極大型単頭プラグ付コード（3m）	トークボタン（ロック機構付）、DIN5P プラグ付コード（3m）

チャイム付マイクロホン　4音のチャイムがワンタッチで鳴らせるエレクトロチャイム内蔵。

MC-301
¥23,000（税抜価格）
単一指向性
●ACアダプター 付属

AC 100V

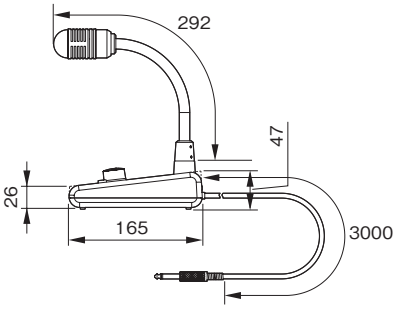

●放送の前後に上り、下りの4音チャイムがワンタッチで鳴らせるエレクトロチャイム内蔵の案内放送用マイクロホンです。
●マイクON/OFF、上りチャイム、下りチャイムのスイッチがそれぞれ独立していますので、チャイム放送とマイク放送が簡単にできます。また、チャイム音量を調整することができます。
●ACアダプター付属。

ADP-75T
¥4,200（税抜価格）
●使用電源：AC100V
●定格出力：DC 7.5V　0.2A
●コード長：約1830mm

品番	MC-301		
使用電源	DC7.5V ※ 付属の AC アダプターより供給	出力レベル	マイクロホン：− 66dBV（出荷時）− 82dBV ～− 62dBV の範囲で調節可能 チャイム最大時：− 45dBV（出荷時）無音～− 35dBV の範囲で調節可能
消費電流	（動作時）34mA 以下、（待機時）24mA 以下	外装	本体（亜鉛ダイカスト）：ライトグレーメタリック塗装 ベース（ABS 樹脂）：マンセル N2.0 近似色ブラック マイク：マンセル N2.0 近似色ブラック塗装 トークボタン、チャイムボタン（POM 樹脂）：マンセル N5.5 近似色ダークグレー
定格インピーダンス	600Ω 不平衡		
正面感度レベル	− 52dB（1kHz 0dB=1V/Pa）		
周波数特性	80Hz ～ 12kHz		
チャイム打音周波数	上り：440Hz → 554Hz → 659Hz → 880Hz 下り：880Hz → 659Hz → 554Hz → 440Hz	質量	約 1.0kg（ケーブル除く）
		付帯機能	トークボタン（ロック機構付）、上りチャイム・下りチャイム
マイクロホン	単一指向性ダイナミックマイクロホン	付属品	AC アダプター、調整用ドライバー、2極大型単頭プラグ付コード（3m）

フレキシブルマイクロホン　マイク位置の調節が自由自在。建設機械用などに最適です。

NT-102A・NT-104A 専用
建設機械用
エレクトレットコンデンサーマイクロホン
ME-40
¥11,000（税抜価格）
単一指向性
車載用

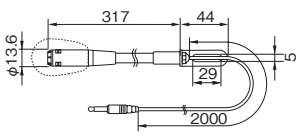

品番	ME-40
定格インピーダンス	1.8kΩ
正面感度レベル	− 33dB（1kHz 0dB=1V/Pa）
周波数特性	100Hz ～ 5kHz
外装	ブラック
質量	約 140g
付帯機能	φ3.5 モノプラグ付コード（2m）
付属品	風防

リモートマイクロホン

PAアンプより離れた場所から放送することができます。

10 回線用

RMM-110A

¥50,600（税抜価格）
単一指向性

AC 100V　DC 24V

5 回線用

RMM-105A

¥39,600（税抜価格）
単一指向性

AC 100V　DC 24V

一斉用

RMM-101A

¥31,900（税抜価格）
単一指向性

AC 100V　DC 24V

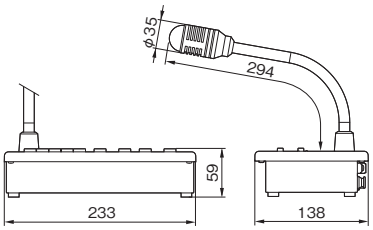

●PAアンプの電源入/切とスピーカー回線選択スイッチを離れた所からコントロールすることができます。
●プリアンプ内蔵なので、外部入力に再生機器を接続することができます。
●RMM-110Aは、壁掛形非常･業務放送設備の10回線業務リモコンとして使用でき、本体とそのまま接続できます。
●RMM-105Aは、リレーボックスBR-50とBXシリーズアンプを組合せて、5回線までのスピーカー選択と一斉放送を行います。
●RMM-101Aは、BXシリーズアンプを組合せて、全てのスピーカー回線の一斉放送を行います。
●リモートマイク側での操作を、PAアンプ側での操作より優先させることができます（BR-50使用時）。
●非常･業務ラック形放送設備のように、多くの回線が必要な場合、RMZ-110を増設することで、10回線単位で回線を追加できます。
●別売のチャイムユニットEC-44を組込めば、アナウンスを始める前後に美しい電子チャイム音を鳴らせます。
●オプションの壁面取付金具（AK-01）により壁掛形として使用できます。

リモートマイクロホン増設用

RMZ-110

¥22,000（税抜価格）

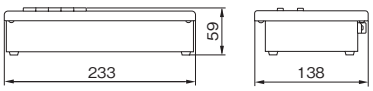

品番		RMM-110A	RMM-105A	RMM-101A	RMZ-110
使用電源		AC100V　50/60Hz　DC24V			－
消費電力		2W（電気用品安全法による測定方法に基づく）			－
消費電流		AC 25mA　DC 70mA			－
周波数特性		100Hz～10kHz			－
正面感度レベル		0dB（0dB=1V/Pa　at 1kHz）			－
アンプ部	出力レベル	0dBV　600Ω（－20dBV 10kΩ 内部切換）　平衡			－
	ひずみ率	1%以下			－
	周波数特性	100Hz～10kHz（外部入力）			－
	入力感度およびインピーダンス	外部入力　：－22dBV　10kΩ　不平衡 チャイム入力：－22dBV　10kΩ　不平衡			－
	信号対雑音比	60dB以上			－
制御		一斉+10回線	一斉+5回線	一斉	10回線
内蔵マイクロホン		単一指向性　ダイナミックマイクロホン			－
外装		パネル：（ABS樹脂）マンセル 5Y8/0.5 近似色 ライトグレー、ケース：（鋼板）マンセル 5Y8/0.5 近似色 ライトグレー			
質量		約 1.4kg			約 0.7kg

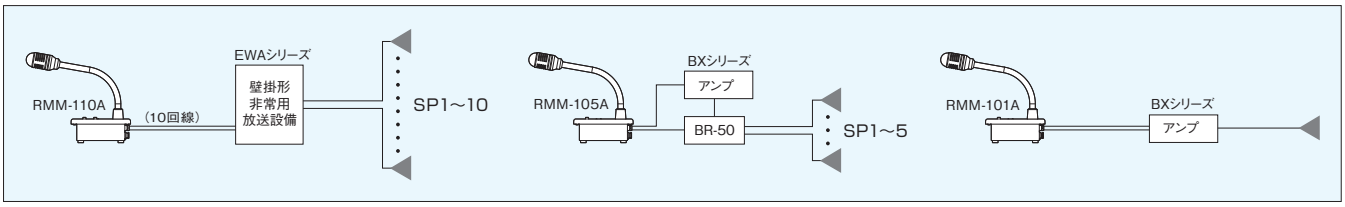

RMMシリーズ 関連機器

エレクトロチャイムユニット

EC-44

¥14,000（税抜価格）

品番	EC-44
電源電圧	DC12～15V（接続機器より受電）
チャイム音	ディップスイッチの設定による 上り4音　：440Hz→554Hz→659Hz→880Hz 下り4音　：880Hz→659Hz→554Hz→440Hz 上り2音　：659Hz→880Hz 下り2音　：659Hz→554Hz 1音　：554Hz ページング音：659Hz→554Hz→659Hz→880Hz
打音間隔	標準500ms 可変範囲20.4ms～1048ms
質量	約40g

5回線リレーボックス

BR-50

AC 100V

¥46,000（税抜価格）

●ACアンプBXシリーズでRMMシリーズのリモートマイクをご使用になる場合に必要です。

品番	BR-50		
電源	AC100V 50Hz/60Hz	接点容量	入力容量 1回線あたり最大250W 5回線合計 最大500W
スピーカー回線制御	3線式 5回線 一斉付	寸法	幅420mm×高さ46mm×奥行160mm
連結可能台数	4台まで	質量	約2.3kg

壁面取付金具

AK-01

¥3,600（税抜価格）

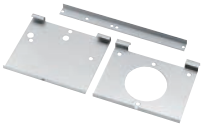

マイクロホン 関連機器

マイクロホン延長コード
LM-120
¥10,000（税抜価格）
LM-110
¥7,500（税抜価格）
LM-105
¥6,400（税抜価格）

●キャノンXLRタイププラグのついたマイクロホンコードの延長時に使用します。長さ5mのLM-105、10mのLM-110、20mのLM-120があり、コード延長に伴う誘導雑音や電波障害をさけるために平衡となっています。

マイクロホン延長コード
LM-10
¥4,600（税抜価格）

●アンプから離れた所でマイクロホンを使用する時に便利な不平衡延長コード（10m）です。

マイクロホンホルダー
MDH-1
¥1,600（税抜価格）

●マイクロホンをスタンドに取付けるための樹脂製マイクロホンホルダーです。

品番	MDH-1
取付マイクロホン径	φ18～φ35mm
質量	約55g
ねじピッチ	W5/16
変換ねじ	PF1/2

マイクロホン用コネクター
JP-101F
¥2,650（税抜価格）
PT-2SKA カバープレート別売

マイクロホン用コネクター
JX-103F
¥5,750（税抜価格）
PT-2SKA カバープレート別売

マイクロホン用コネクター
JX-113F
¥5,750（税抜価格）
PT-2SKA カバープレート別売

●JP-101F、JX-103F/113Fは、PT-2SKAに加えて、次のプレートにも対応しています。
パナソニック株式会社
・フルカラープレート（ミルキーホワイト）

品番	JP-101F	JX-103F	JX-113F
コネクター	3極大型単頭ジャック	キャノンレセプタクル XLR-3-31F77	キャノンレセプタクル XLR-3-32F77
外装	（ABS 樹脂）：マンセル 5Y8.5/1 近似色アイボリー		
寸法/質量	幅48mm×高さ110mm×奥行40mm / 約40g	幅48mm×高さ110mm×奥行44.1mm / 約70g	幅48mm×高さ110mm×奥行39.3mm / 約60g
適合プラグ	JEITA および JIS 規定の大型単頭プラグ	XLR-3-12C 相当品	XLR-3-11C 相当品

マイクロホン用コネクタープレート
PT-2SKA
¥480（税抜価格）

品番	PT-2SKA
外装	新金属（アルミニウム合金）
寸法/質量	幅70mm×高さ120mm×奥行6.6mm / 約22g

コネクタープレート
JPP-101A
¥2,000（税抜価格）

品番	JPP-101A
コネクター	大形平衡ジャック
外装	新金属（アルミニウム合金）
寸法/質量	幅70mm×高さ120mm×奥行37mm / 約43g
適合プラグ	3極大型単頭プラグ

コネクターボックス
ATB-22
¥1,800（税抜価格）

品番	ATB-22
外装	（ABS 樹脂）：マンセル 10Y9/1 近似色ホワイト
寸法/質量	幅70.5mm×高さ120mm×奥行40mm / 約55g

フロアーコンセントボックス
JFB-200
OPEN
コネクター別売
マイク用

品番	JFB-200
適合キャノンコネクター	XLR-3-31 相当品
適合キャノンプラグ	XLR-3-12C 相当品
外装	プレート（アルミニウム鋳物）：シルバーメタリック塗装 ボックス（鋼板）：ブラック塗装
寸法/質量	縦149mm×横179mm×深さ158mm / 約1.5kg

マイクロホンスタンド

MT-35
¥4,400（税抜価格）
●幅φ157mm（ベース）×高さ233mm～350mm
●質量：約1.14kg

●円形ベースの卓上マイクロホンスタンドです。
●底面に、すべり防止のためのクッションスポンジ付。

MT-4
¥3,900（税抜価格）
●幅φ160mm（ベース）×高さ45mm
●質量：約1.0kg

●円形ベースの卓上マイクロホンスタンドです。
●底面に、すべり防止のためのクッションスポンジ付。

脚部折りたたみ式
MT-89［在庫限り］
¥10,000（税抜価格）
●幅φ720mm（ベース）×高さ890mm～1590mm
●質量：約2.0kg

●スタンダードタイプのマイクロホンスタンドです。
●マイクコードを支柱にまとめて固定出来るコードホルダー付。

<新発売>
脚部折りたたみ式
MT-90
¥11,000（税抜価格）
●幅φ634.5mm（ベース）×高さ900mm～1600mm
●質量：約1.5kg

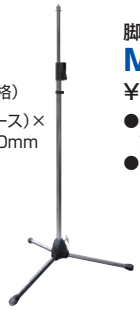

●プッシュボタン式なので、高さ調節が簡単です。
●マイクコードを支柱にまとめて固定出来るコードホルダー付。

脚部折りたたみ式
MT-169
¥18,000（税抜価格）
●幅φ720mm（ベース）×高さ990mm～1720mm
●質量：約2.7kg

●通常のブームスタンドからフロアースタンドまで、多目的に使えるマルチタイプ。
●マイクコードを支柱にまとめて固定出来るコードホルダー付。

品番	MT-35	MT-4	MT-89	MT-90	MT-169
外装	パイプ（鋼製）：クロームメッキ ベース（鋳鉄）：マンセルN1 近似色ブラック塗装	ベース（鋳鉄）：マンセルN1 近似色ブラック塗装	パイプ（鋼製）：クロームメッキ ベース（亜鉛ダイカスト）：ブラック塗装 脚部（鋼棒）：クロームメッキ		スタンドパイプ（鋼製）：クロームメッキ ブーム（鋼製）：クロームメッキ ベース（亜鉛ダイカスト）：ブラック塗装 脚部（鋼棒）：クロームメッキ
寸法	幅φ157mm（ベース）×高さ233mm～350mm	幅φ160mm（ベース）×高さ45mm	幅φ720mm（ベース）×高さ890mm～1590mm	幅φ634.5mm（ベース）×高さ900mm～1600mm	幅φ720mm（ベース）×高さ990mm～1720mm
質量	約1.14kg	約1.0kg	約2.0kg	約1.5kg	約2.7kg
ねじピッチ	W5/16				