仕 様 書

UNI-PEX

耐風速75m/sec同報用特殊ストレートホーンスピーカー

Ｈ－５１ＬＭＳ／３０Ｔ

(H-51LMS1/30T + H-51LMS2)

口径寸法	φ５１０mm
全長寸法	１３７０mm
定格入力	３０Ｗ
定格インピーダンス	３３０Ω　４００Ω　５００Ω　１ｋΩ　ハイインピーダンス１００系 ３０Ｗ　２５Ｗ　２０Ｗ　１０Ｗ
出力音圧レベル	１１０ｄＢ以上（１Ｗ／1m）
再生周波数帯域	１８０Ｈｚ～６．５ｋＨｚ
耐風速	７５ｍ／ｓｅｃ（瞬間最大風速）
外装	第１ホーン（アルミ鋳物）　マンセルＮ７．０近似色　ライトグレー　高耐塩塗装 第２ホーン（アルミニウム＋アルミ鋳物）マンセルＮ７．０近似色　ライトグレー　高耐塩塗装 ユニットカバー　（アルミダイカスト）　マンセルＮ４．０近似色　グレー　高耐塩塗装 ユニットカバー台（アルミダイカスト）　マンセルＮ４．０近似色　グレー　高耐塩塗装 塗装仕様　下塗り：エポキシ系粉体焼付塗装、上塗り：ウレタン樹脂２回焼付塗装 防鳥虫網（ＳＵＳ３０４）
使用ねじ類	電食防止処理付きステンレス製
質量	約６．７ｋｇ
付属品	Ｍ１０×２０ステンレスセムスボルト×４、（第１ホーンに仮止め）　取扱説明書／安全編×１
適用規格	ＪＩＳ　Ｃ　５５０４　ホーンスピーカに準じる
特徴・用途	高耐候性塗装仕様の特殊ストレートホーンスピーカーです。 指向性に優れ、瞬間最大風速７５ｍ／ｓｅｃまでの風速に耐える構造で、ホーン中に防鳥虫網付きで鳥虫害による音導障害を防止します。 コード引込み部にグランド締付け方式の防水ユニットカバーを採用し、風雨によるドライバーユニットの損傷を軽減します。電食防止をほどこしたステンレスねじ類の採用により耐食性に優れています。

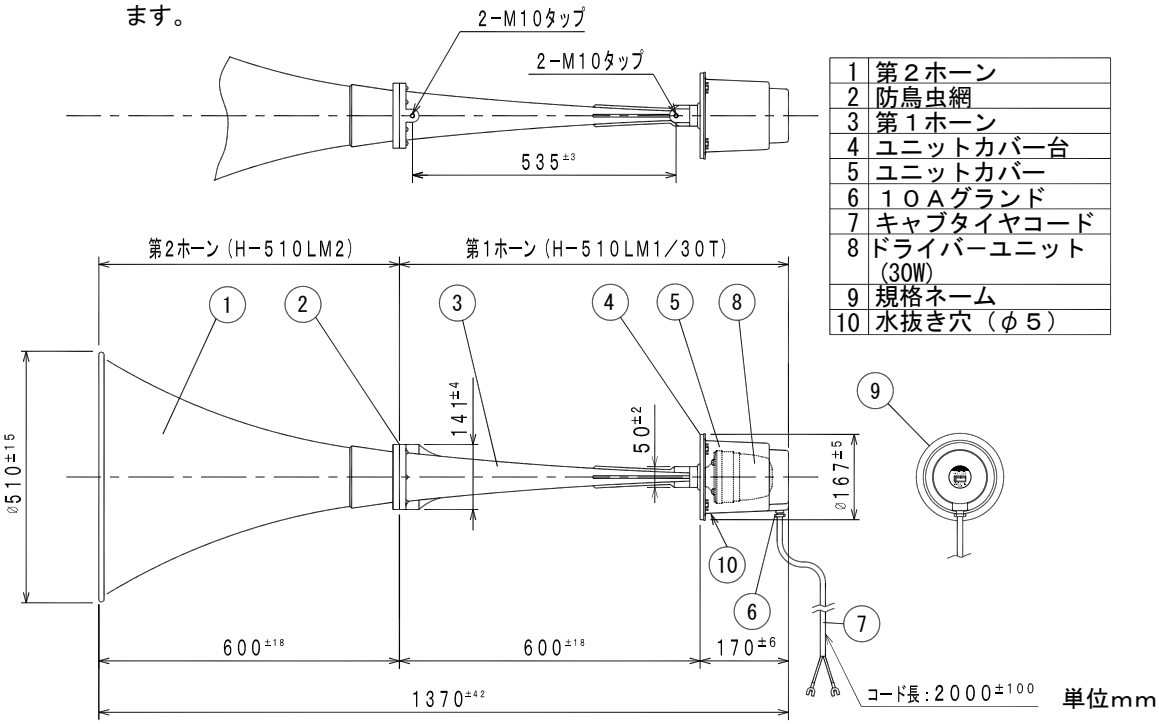

1	第２ホーン
2	防鳥虫網
3	第１ホーン
4	ユニットカバー台
5	ユニットカバー
6	１０Ａグランド
7	キャブタイヤコード
8	ドライバーユニット（30W）
9	規格ネーム
10	水抜き穴（φ５）

	営業	

BA07-A04

今後改良のため、予告なく変更することがあります。

製造元 日本電音株式会社　販売元 ユニペックス株式会社