仕 様 書

UNI-PEX

防災行政無線用レフレックスホーンスピーカー

Ｈ－Ｂ５０Ｓ（高耐塩）

定格入力	５０Ｗ
定格インピーダンス	２００Ω　２５０Ω　２８５Ω　３３０Ω　ハイインピーダンス１００系 ５０Ｗ　４０Ｗ　３５Ｗ　３０Ｗ
出力音圧レベル	１１２ｄＢ（１Ｗ／１ｍ）
再生周波数帯域	１８０Ｈｚ～６ｋＨｚ
使用温度範囲	－１０℃～＋５５℃
防水・防塵性能	ＩＰＸ５
耐風速性能	７５ｍ／ｓ（最大瞬間風速）
外装	ホーンマウス（アルミニウム）マンセルＮ７．０近似色　ライトグレー レフレクター（ＡＢＳ樹脂）マンセルＮ７．０近似色　ライトグレー ユニットカバー（ＡＳＡ樹脂）マンセルＮ４．０近似色　グレー リング付ホルダー（アルミダイカスト）マンセルＮ４．０近似色　グレー ブラケット（ＳＰＨＣ）溶融亜鉛めっき 防鳥虫網（ステンレス）
寸法	口径　φ５１０ｍｍ　奥行　５６２ｍｍ
入力機構	２芯キャブタイヤコード（＋：黒色　－：白色）
取付金具	Ｕ字形ブラケット　Ｌ形
使用ねじ類	電食防止処理付ステンレス製
質量	約８．０ｋｇ（付属品を除く）
付属品	Ｍ１０×４０ステンレスセムスボルト×２、　Ｍ１０用平ワッシャー×２、　Ｍ１０ナット×４、 取扱説明書（安全編）×１
適用規格	ＪＩＳ　Ｃ　５５０４　ホーンスピーカに準じる
特徴・用途	防災行政無線用レフレックスホーンスピーカーです。 マッチングトランスを内蔵しており、入力端子の接続を変更することによってＷ数の切替が可能です。 耐風速７５ｍ／ｓ仕様となっております。 防鳥虫網を設けており、鳥虫害による音導障害を防止する機構になっております。 屋外での耐候性に優れた高耐塩塗装仕上げです。 「ＩＥＣ　６０５２９　ＩＰＸ５（ＪＩＳ　Ｃ　０９２０）」に適合し、雨やある程度の水の噴流がかかる状況でも安心な防滴構造です。

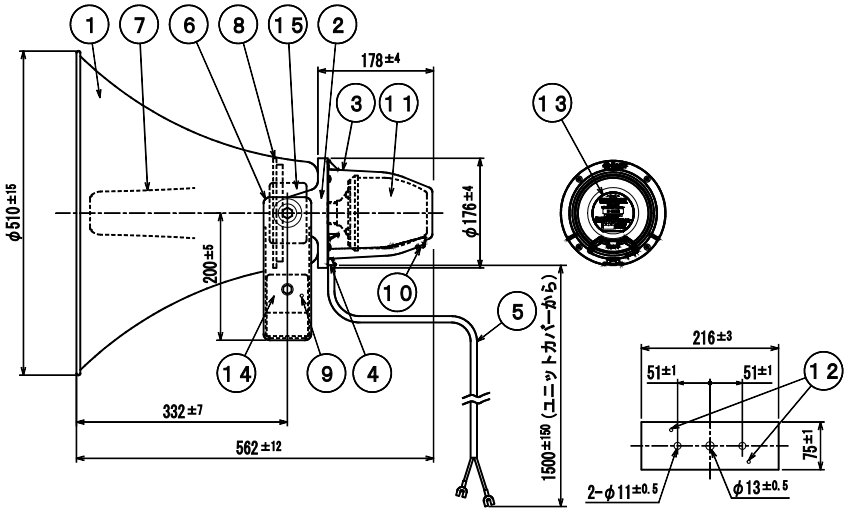

1	ホーンマウス
2	リング付ホルダー
3	ユニットカバー
4	入線口・水抜き穴
5	キャブタイヤコード
6	ブラケット
7	レフレクター
8	防鳥虫網
9	結束バンド穴
10	水抜き穴
11	ドライバーユニット（50W）
12	水抜き穴
13	規格ネーム
14	ブラケット補強当板
15	マウス補強当板

単位 mm

	営業	

BA07-03

今後改良のため、予告なく変更することがあります。

製造元 日本電音株式会社　販売元 ユニペックス株式会社