仕 様 書

UNI-PEX

スピーカー取付回転台

ＳＡ－５０１

取付規格	Ｕ字形ブラケット　Ｓ形用
材質	鋼板
塗装色	マンセルＮ４.０近似色　グレー
付属品	取扱説明書　１、ＵＮＩ－ＰＥＸ連絡先一覧　１

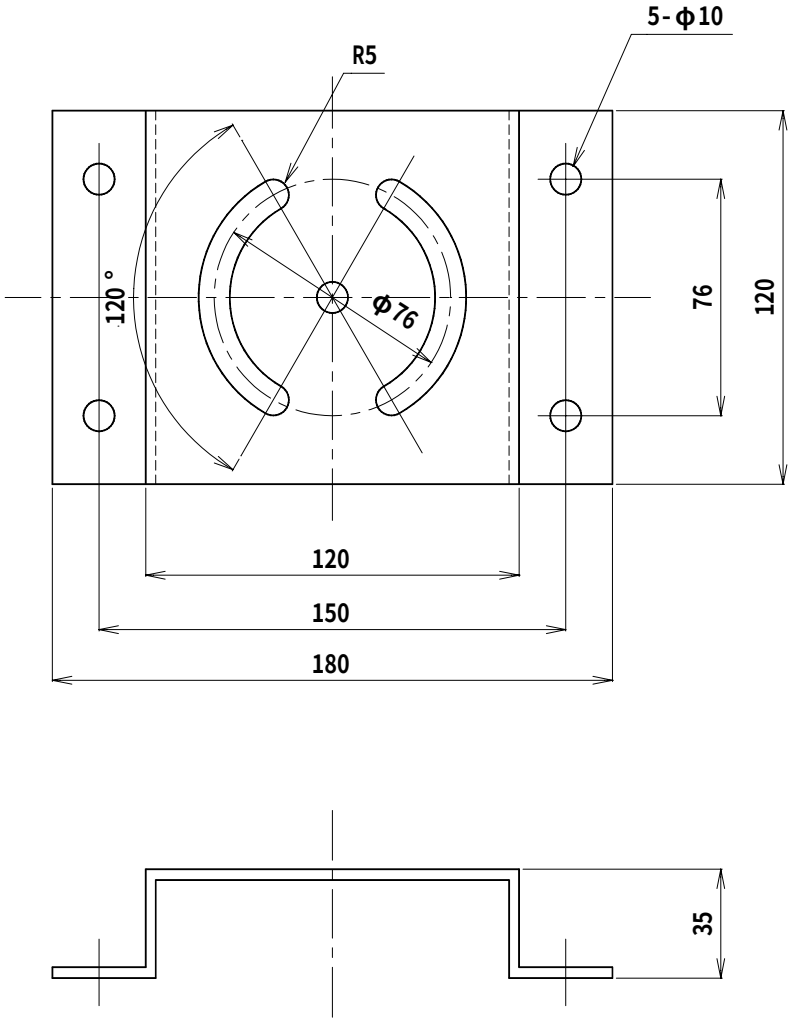

単位 mm

	営業	
JD01		

今後改良のため、予告なく変更することがあります。

製造元 日本電音株式会社　販売元 ユニペックス株式会社